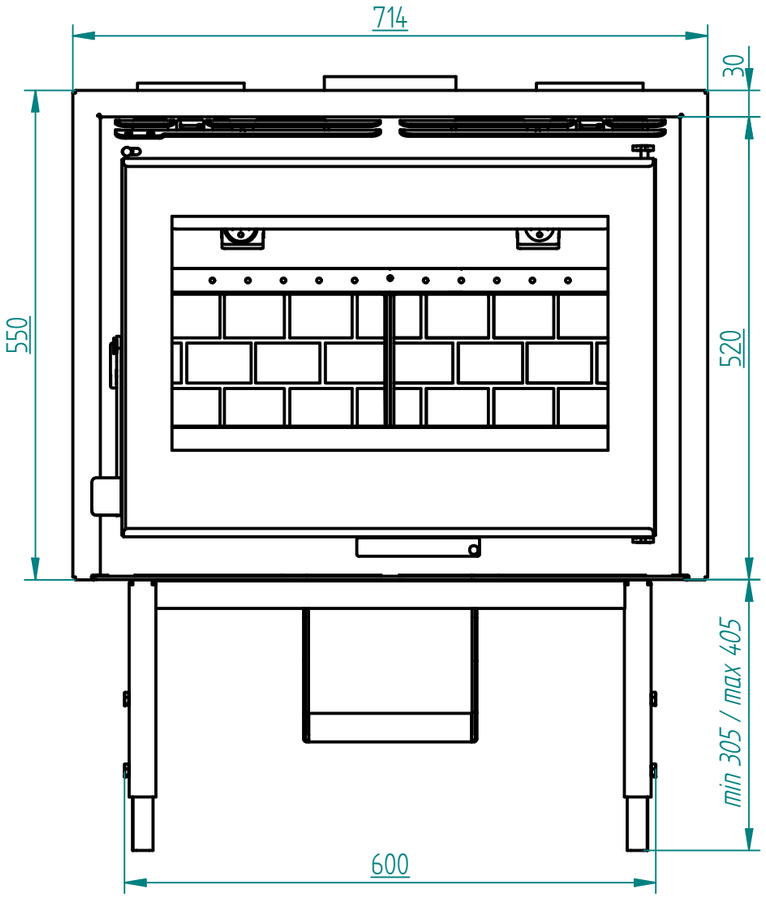

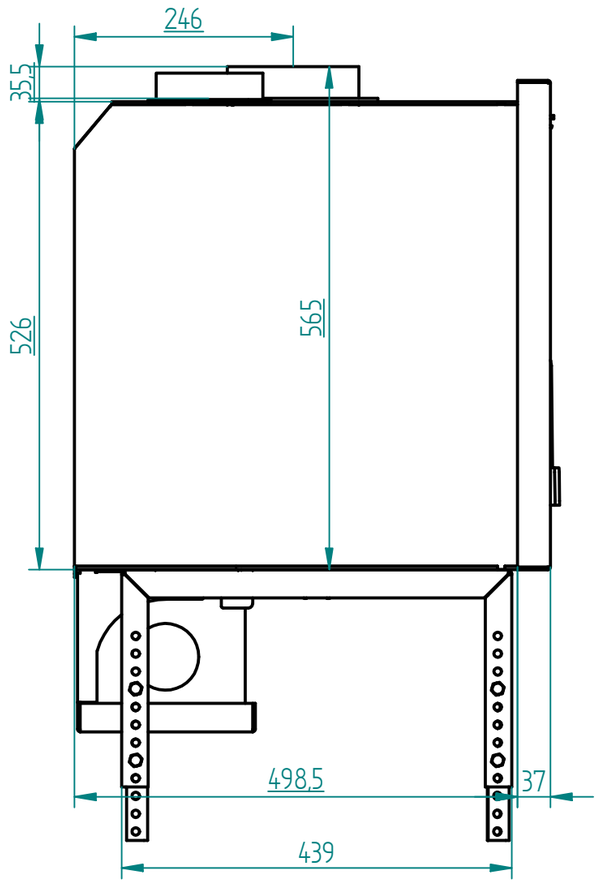

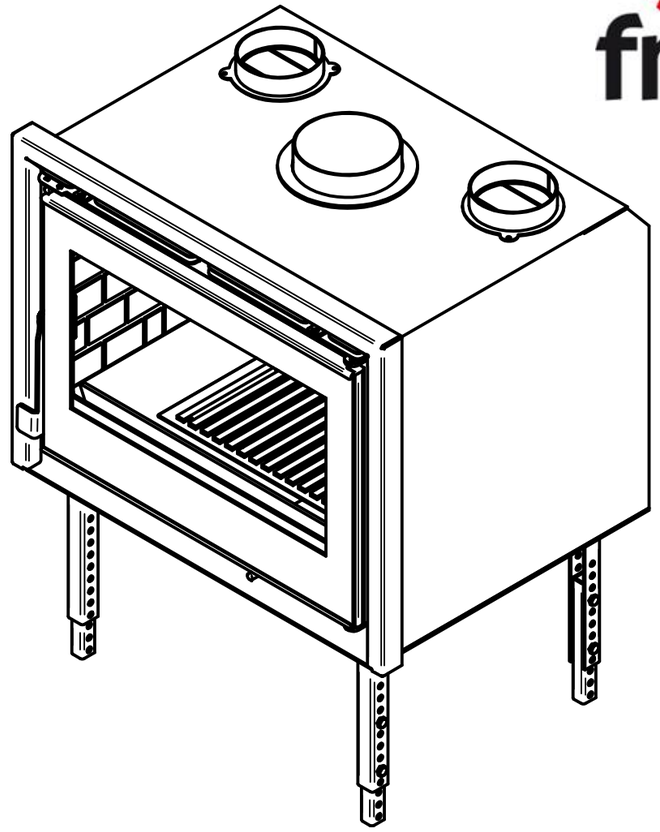

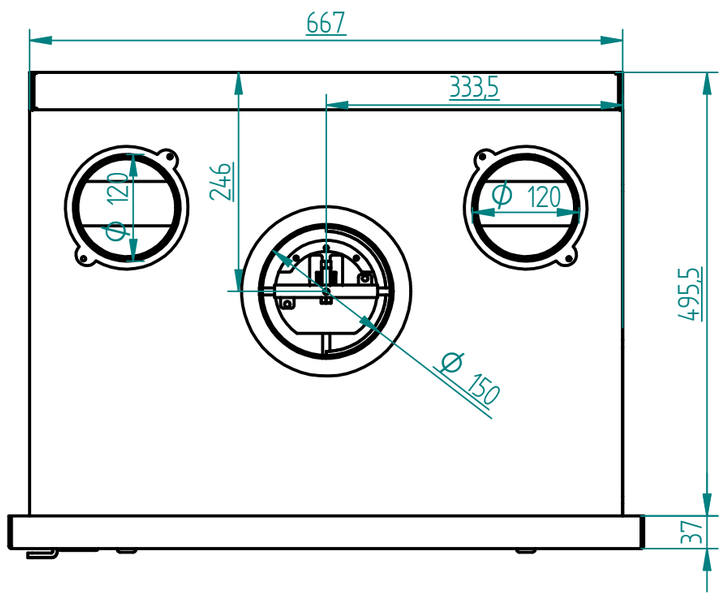

INSERTABLE DE LEÑA
MODELO IZ-170 FKP

CARACTERÍSTICAS TÉCNICAS

- Potencia Calorífica: 13,5 KW
- Rendimiento: 73,56 %
- Emisiones CO: 0,26 %
- Consumo: 3,96 kg/h
- Equipo con Puerta y Parrilla de Fundición
- Interior Cámara de combustión con Fundición
- Equipo elaborado en chapa hasta 5 mm.
- Doble Cámara
- Pintura Anticalórica: 800 ºC
- Cristal Vitrocerámico Serigrafiado: 750 ºC
- Salida de Humos Superior Macho: Ø 150 mm
- Regulación de Aire Primario
- Regulación de Aire Secundario
- Cristal Limpio
- Sistema de Doble Combustión
- Sistema de Triple Combustión
- Deflector interior Desmontable
- Tubos Canalizables: 2 X Ø 120 m
- Regulación Aire Canalizable
- Ventilador Centrífugo externo 430 m_3/h y 43W x 1(220 V) 50 DB
- Termoregulador. Centralita para empotrar
- Mando a Distancia
- Combustible: Leña
- Boca de entrada leña: 545 x 285 mm
- Profundidad cámara de combustión: 340 mm
- Tamaño Máximo de tronco: 63 cm
- **Medidas de Encastre: 667 x 870 x 496 mm. (Ancho/Alto/Fondo)**
- **Medidas del Frontal: 550 x 714 mm. (Alto/Ancho)**
- Volumen calefacción: 313 m^3
- Peso: 134 kg.